K 向

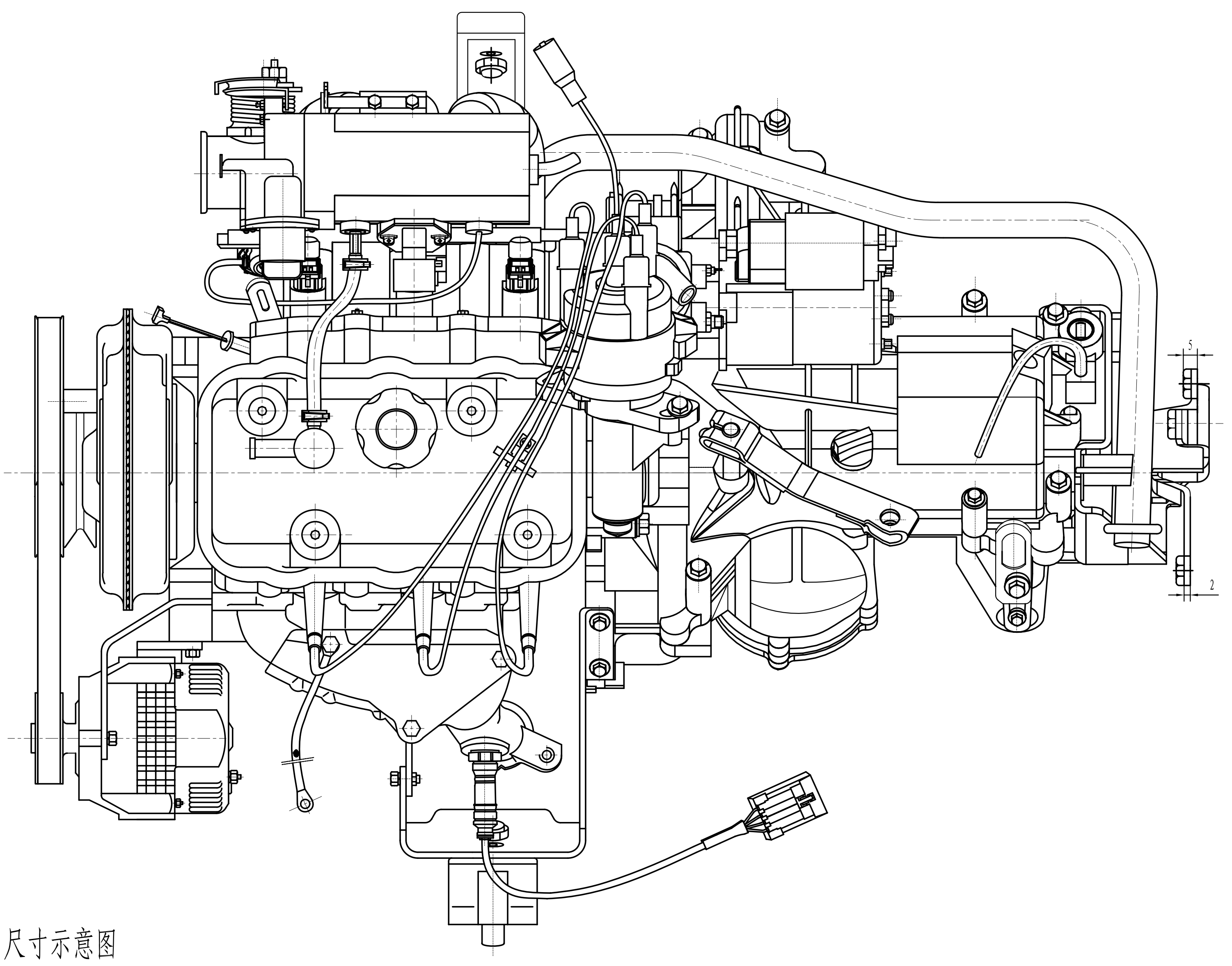

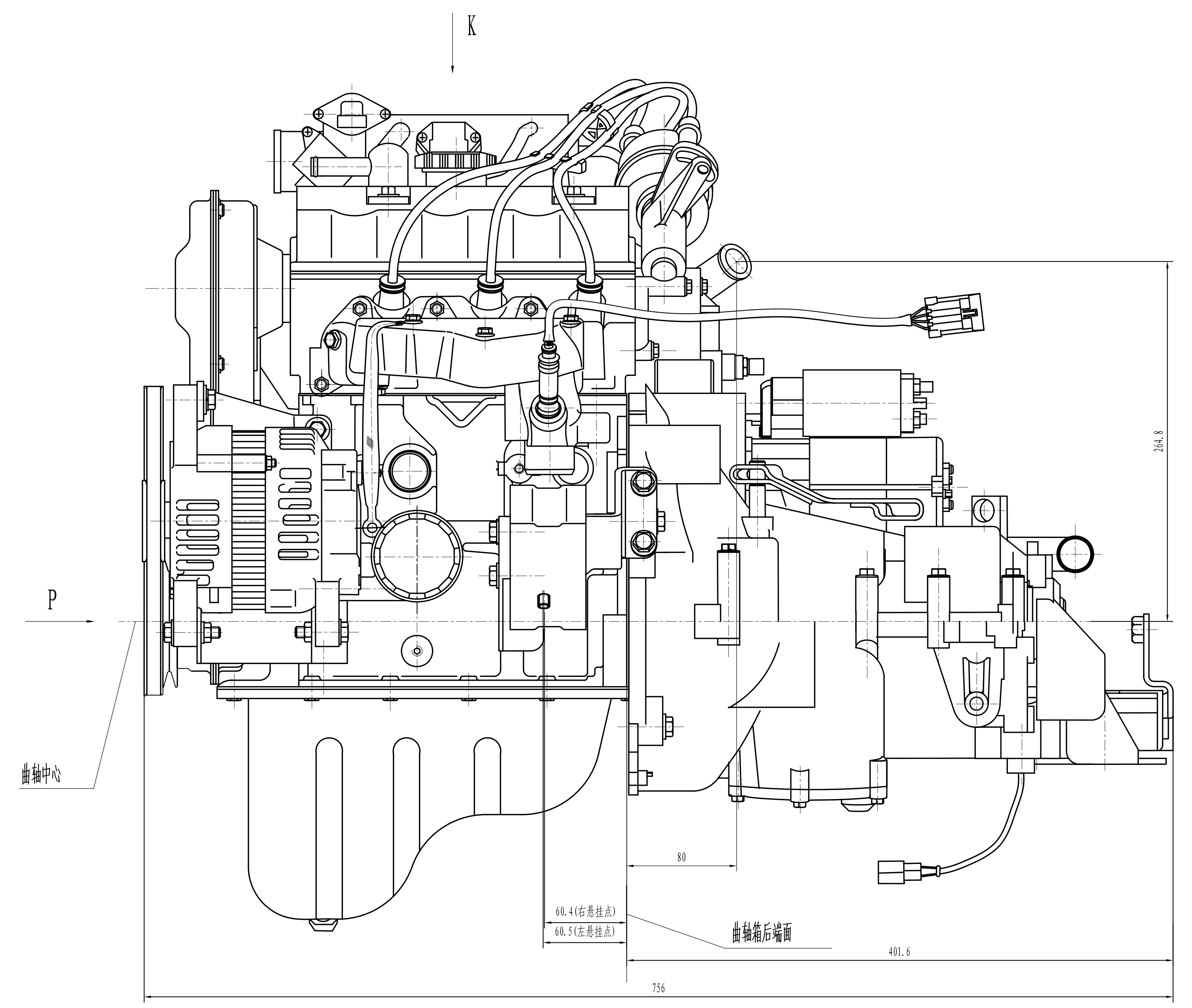
K
P
曲轴中心
80
264.8
60.4(左悬挂点)
60.5(右悬挂点)
曲轴箱后端面
401.6
756

离合器分离臂控制尺寸示意图

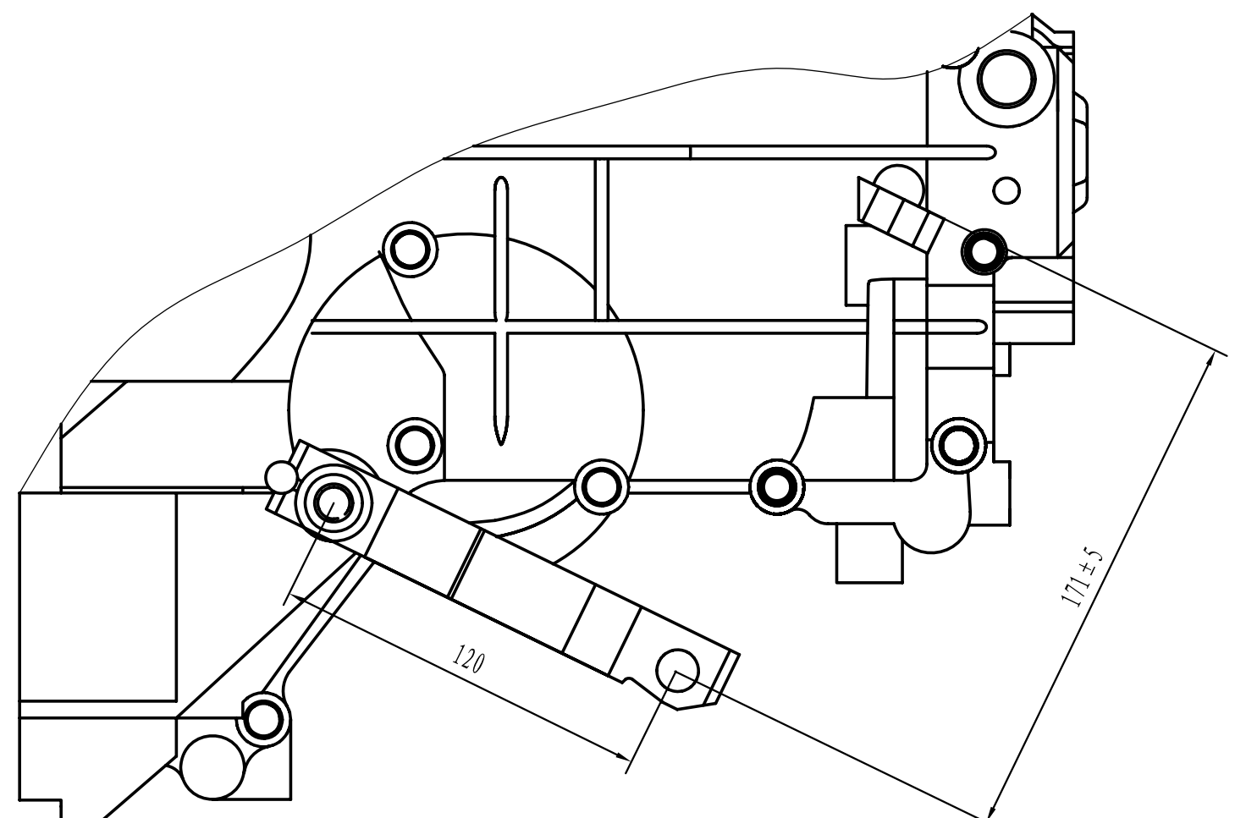

Q 向

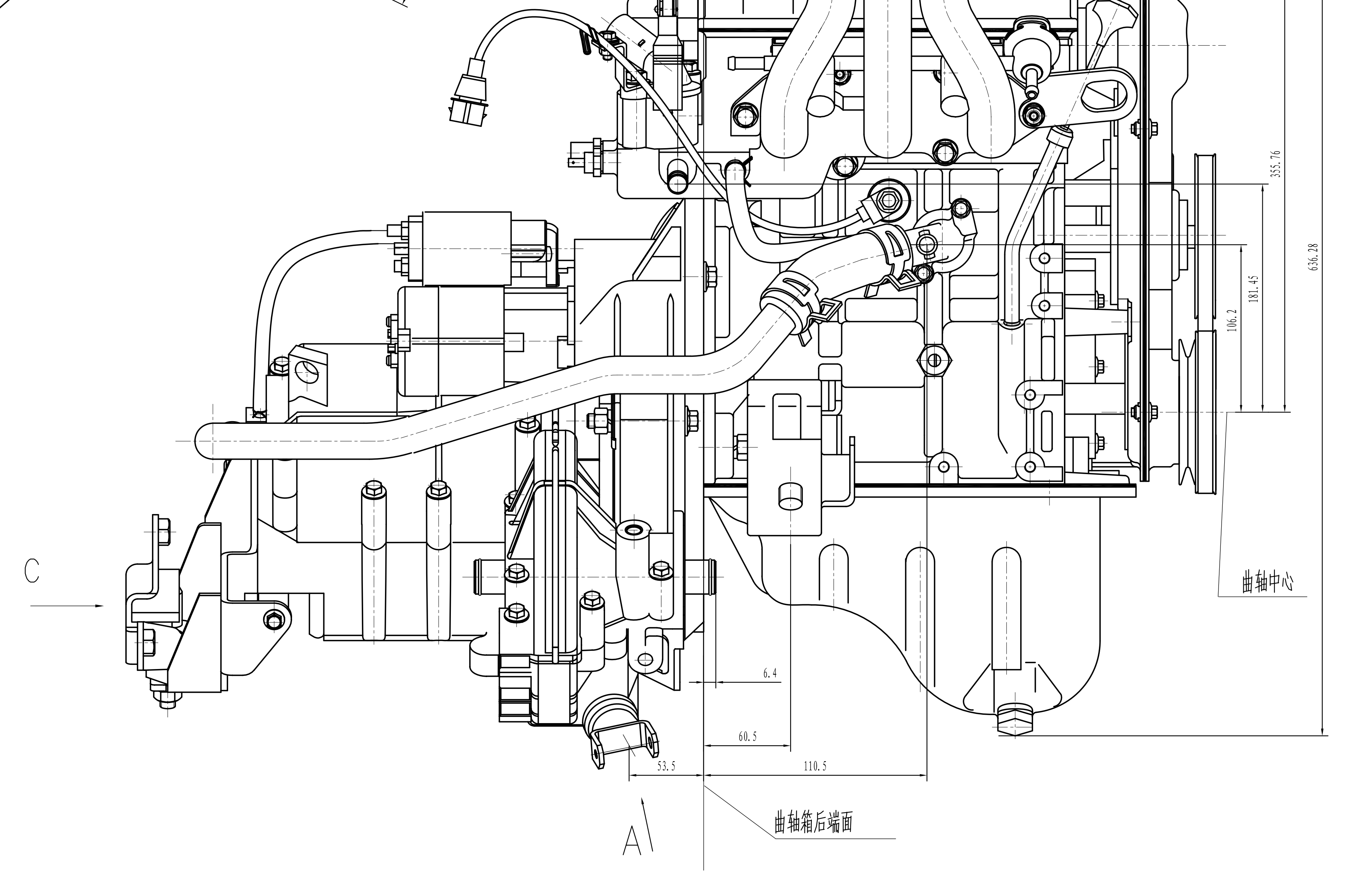
23
270.6
50.6
355.76
181.45
186.2
636.28
曲轴中心
C
A
6.4
60.5
53.5
110.5
曲轴箱后端面

P 向

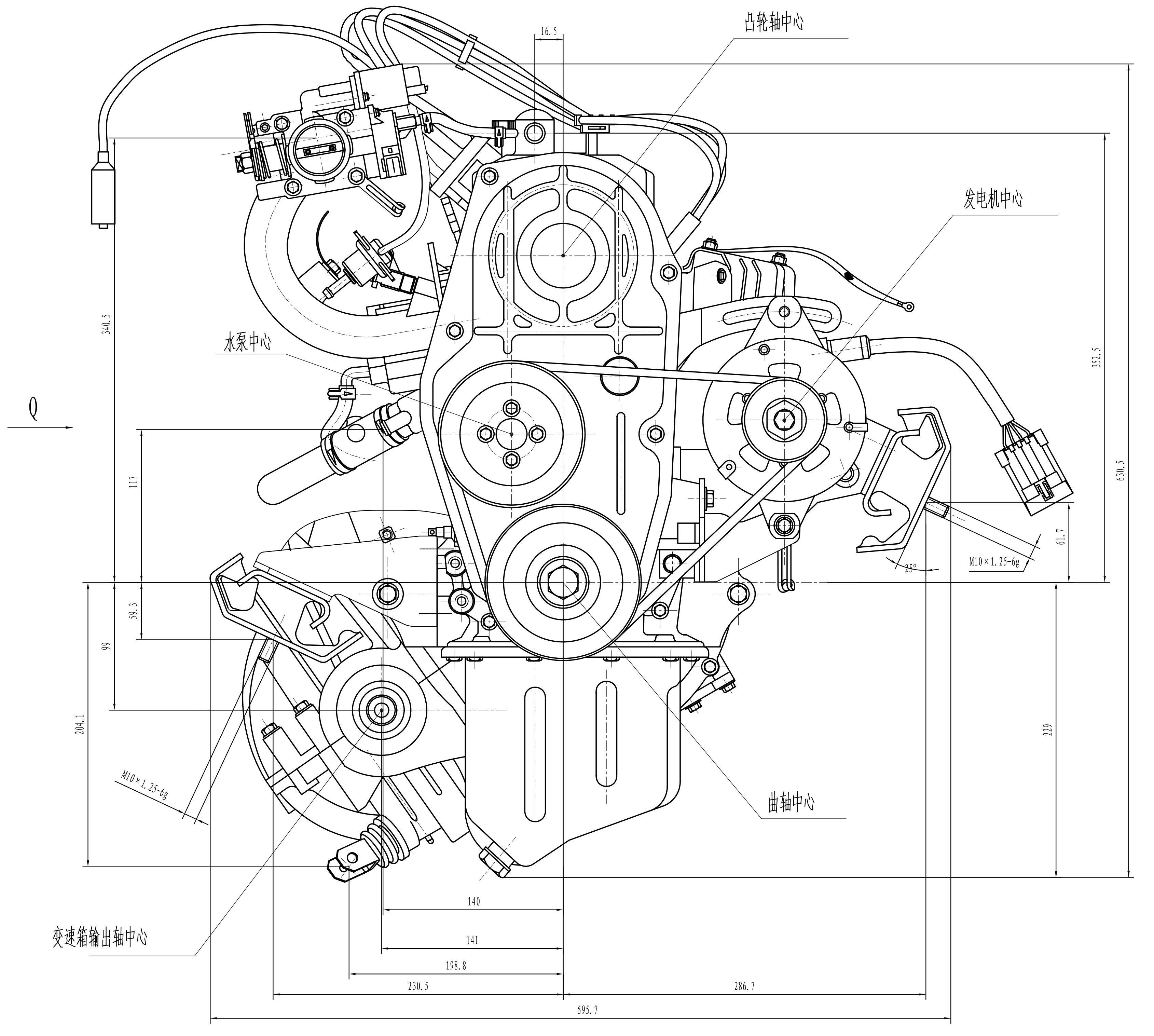
Q
凸轮轴中心
16.5
发电机中心
水泵中心
348.5
352.5
630.5
117
59.3
99
204.1
61.7
M10×1.25-6g
229
曲轴中心
变速箱输出轴中心
140
141
198.8
230.5
286.7
395.7

变速器主要技术参数								
各档速比							最大输入转速	最大输入扭矩
一 档	二 档	三 档	四 档	倒 档	主减速比	里程表传动比	5500r/min	60.5 N·m
3.583	2.166	1.333	0.9	3.363	4.35	4.333		

输入花键轴参数				输出花键轴参数		
齿 数	Z	32		齿 数	Z	22
模 数	m	0.505		模 数	m	1
齿形角	α	27°		齿形角	α	20°
变位系数	X	+0.056		变位系数	X	+0.8
分度圆直径	D	16.15		分度圆直径	D	22
基圆直径	D_σ	14.390		基圆直径	D_σ	20.673
大 径	Dei	$16.8^{0}_{-0.3}$		大 径	Dei	$23.6^{0}_{-0.1}$
小 径	Dii	15.58max		小 径	Dii	21.60max
量柱测量距	M	17.4±0.03	齿厚	量柱测量距	M	$25.806^{-0.13}_{-0.21}$
量柱直径	dp	0.895		量柱直径	dp	1.8

B 向

换档示意图

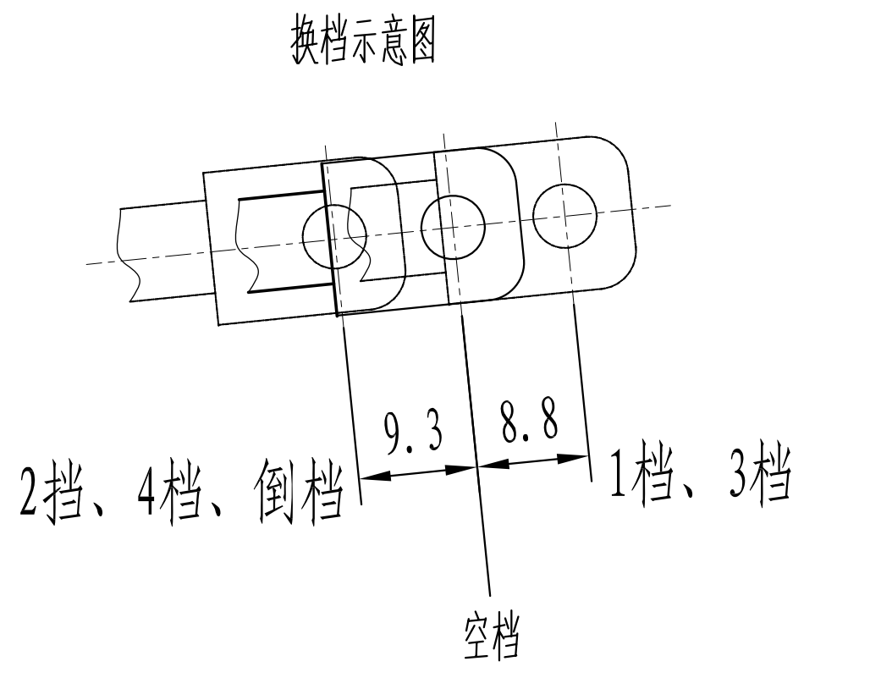
9.3
8.8
2档、4档、倒档
1档、3档
空档

C 向

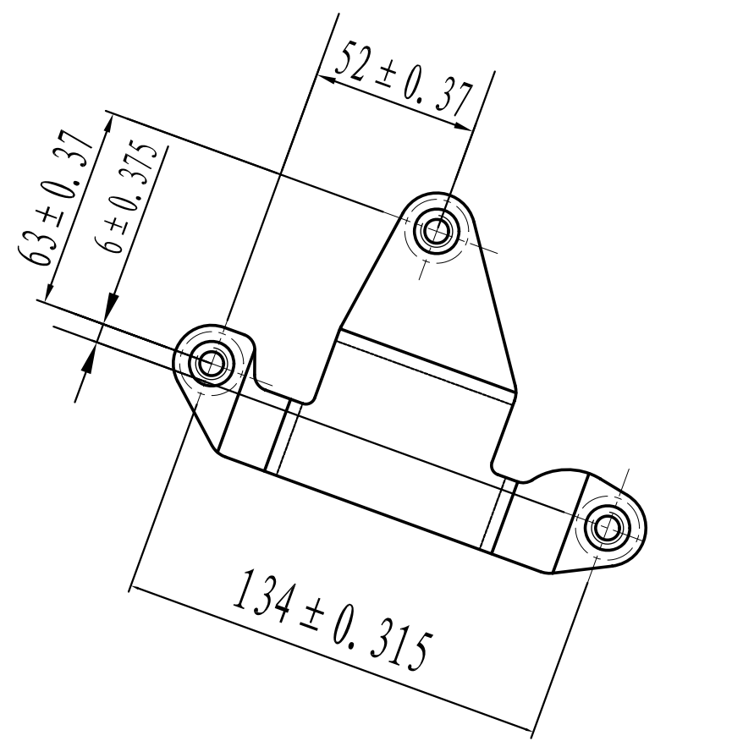
52±0.37
63±0.37
6±0.375
134±0.315

A 向

换档示意图

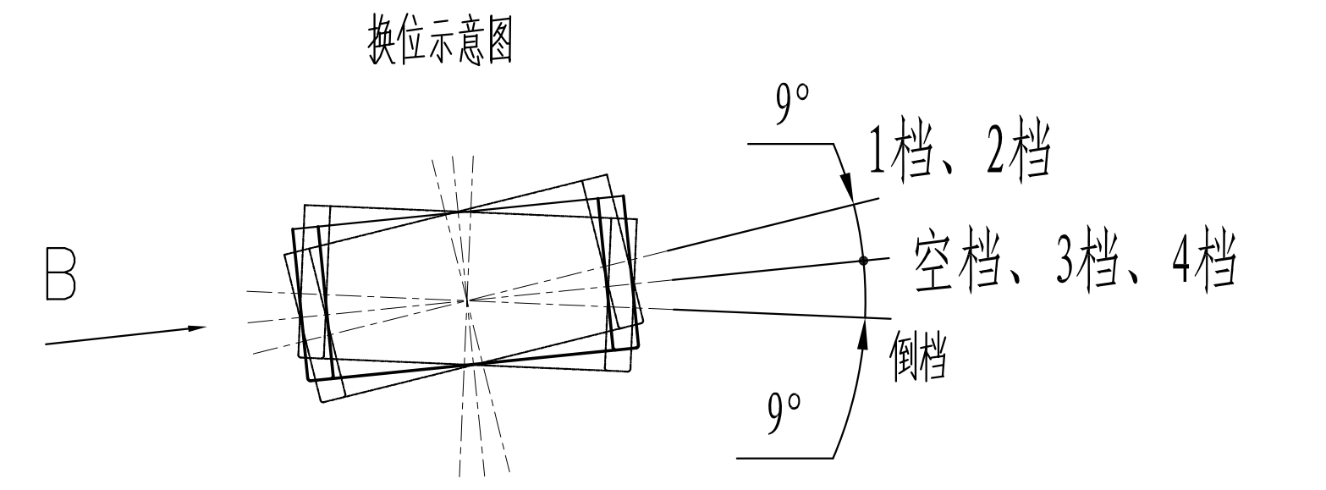
B
9°
9°
1档、2档
空档、3档、4档
倒档

技术要求

1、产品执行标准:

《江南牌JN368QA型电喷汽油机技术条件》（湖南江南汽车制造有限公司企业标准Q/DBCN012-2008）。

2、主要性能参数:

<1> 型式: 四冲程、水冷、电子控制燃油多点顺序喷射、单顶置凸轮轴式。

<2> 气缸数: 3。

<3> 气缸直径: 68.5mm。

<4> 活塞行程: 72mm。

<5> 总排量: 0.796L。

<6> 额定功率: 26.5kW（5500±50r/min）。

<7> 最大扭矩: 60.5N.m（3000-3500r/min）。

<8> 最低燃油消耗率: 295g/kW.h。

<9> 压缩比: 9.4∶1。

<10> 点火提前角: 7° ±1° （900±50）r/min。

<11> 点火顺序: 1-3-2。

<12> 低怠速污染物排放浓度: CO⩽0.30% HC⩽80.0ppm。

<13> 高怠速污染物排放浓度: CO⩽0.20% HC⩽60.0ppm。

<14> 机油燃油消耗比: ⩽0.3%。

<15> 最低稳定转速（怠速）: 900±50r/min。

<16> 电喷汽油机在全负荷时活塞漏气量不大于14.4L/min。

<17> 进、排气门间隙0.13mm-0.18mm（冷机时）。

<18> 曲轴旋转方向（从皮带轮端看）: 顺时针。

<19> 启动方式: 电启动。

<19> 冷却方式: 强制循环水冷却。

<20> 润滑方式: 压力飞溅复合润滑式。

<21> 在转速为（3000±50）r/min时润滑油压力: (300-450)kPa。

3、润滑油:

<1> 机油品质: 推荐SF级，15W/40（南方各季和北方夏季）、10W/30（北方冬季）、5W/30（特别寒冷地区冬季）。

<2> 汽油机油容积: 2.5L。

<3> 变速箱齿轮油品质: 中负荷车辆齿轮油GL-4，85W/90（南方各季和北方夏季）、75W（北方冬季）。

<3> 变速箱齿轮容积: 2.0L。

4、燃油品质: 93号或93号以上车用汽油（GB17930-2006）。

借(通)用件登记	
旧底图总号	
底图总号	
签 字	
日 期	

标记	处数	更改文件号	签 字	日 期	总成安装尺寸图	368QA-1000000-01
设 计			标准化			图样标记: S
校 对			批 准			质量:
审 核						比例: 1:2
						共 1 张 第 1 张